Nazwa:	DiagProg4 – Maintenance
Urządzenie:	DiagProg4
Data:	07.08.2017

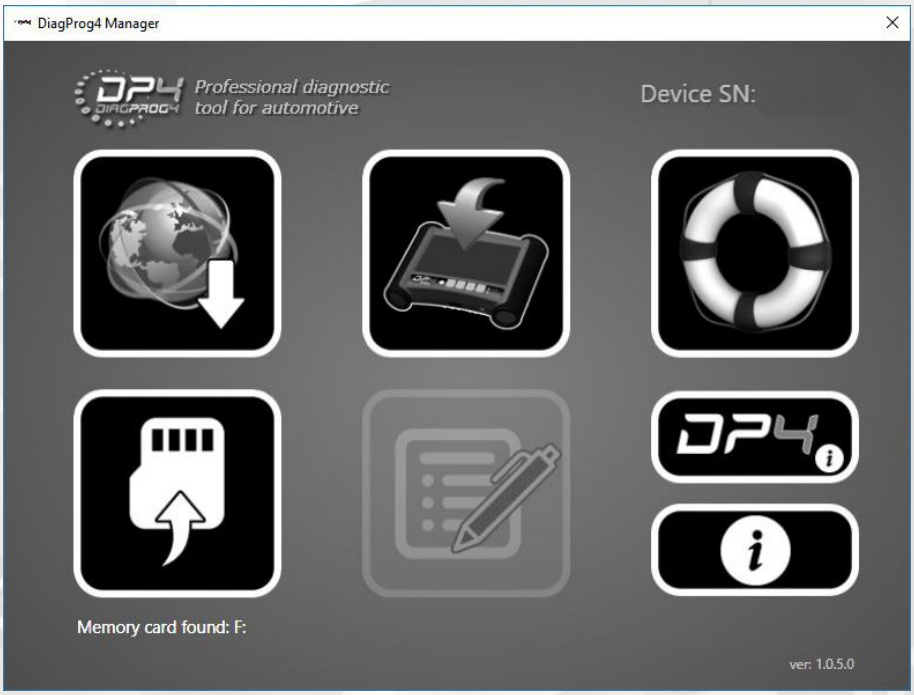

Aby zapewnić szybką i stabilną pracę urządzenia DiagProg4, producent zaleca regularnie wykonywać operację „Maintenance – obsługa”, która zaktualizuje urządzenie do najnowszej wersji, sprawdzi i usunie błędy na karcie SD oraz uaktualni i uzupełni pliki „SW Files”, BSI, ESP itp. które przyśpieszą proces programowania samochodów takich marek jak: Renault, Peugeot, Citroen, HONDA itp.

Mamy dwie możliwości wykonania operacji MAINTENANCE:

1. Z poziomu urządzenia:
   a. Łączymy urządzenie DiagProg4 z sięcią WiFi,
   b. Wybieramy z menu: SETUP->MAINTENANCE-OBSŁUGA,
   c. Czekamy na zakończenie procedury „Maintenance – obsługa”,
2. Przy pomocy komputera PC i programu DP4 – Manager
   a. Podłączamy urządzenie DiagProg4 do komputera przy użyciu kabla USB
   b. Wybieramy z Menu DP4 - Managera ikonę Maintenance

INSTRUKCJA

DiagProg4 Maintenance | Rev 1.0 | Data: 08/2017

MAINTENANCE Z POZIOMU URZĄDZENIA DIAGPROG4

Wybieramy menu SETUP na pulpicie urządzenia:

Następnie z listy wybieramy pozycję Ustawienia WiFi

Wybieramy z listy naszą sieć i DiagProg automatycznie się z nią połączy

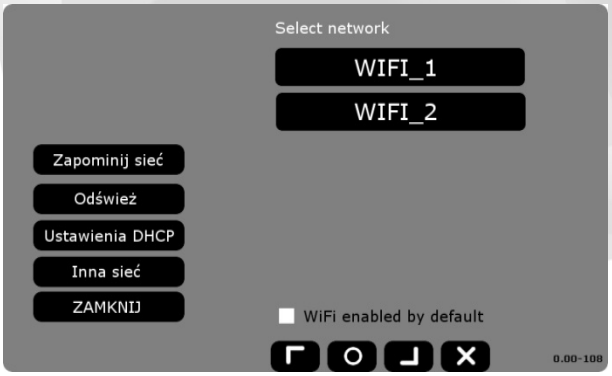

Elprosys Sp. z o.o.
ul. Tarnogórska 140, Gliwice 44-102, Polska
tel. +48 32 301-2-301, fax. +48 32 301-2-302
www.diagprog4.com **www.elprosys.com**

Wybieramy menu SETUP na pulpicie urządzenia:

Następnie z listy wybieramy pozycję **MAINTENANCE**

INSTRUKCJA

DiagProg4 Maintenance | Rev 1.0 | Data: 08/2017

MAINTENANCE ZA POMOCĄ PROGRAMU DIAGPROG4 MANAGER

Pobieranie programu DiagProg4 Manager

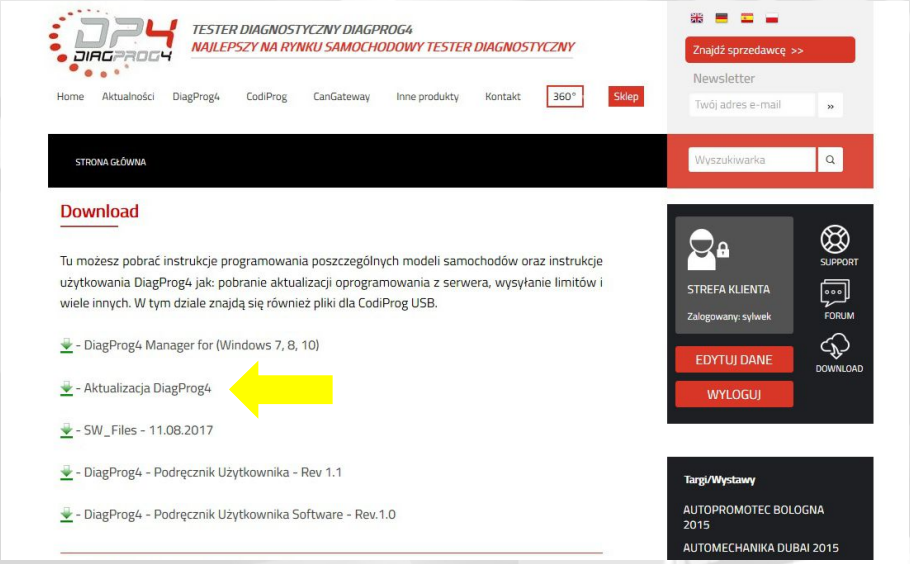

Pobieramy program DiagProg4 Manager i instalujemy na komputerze PC

Elprosys Sp. z o.o.
ul. Tarnogórska 140, Gliwice 44-102, Polska
tel. +48 32 301-2-301, fax. +48 32 301-2-302
www.diagprog4.com **www.elprosys.com**

PODŁĄCZENIE

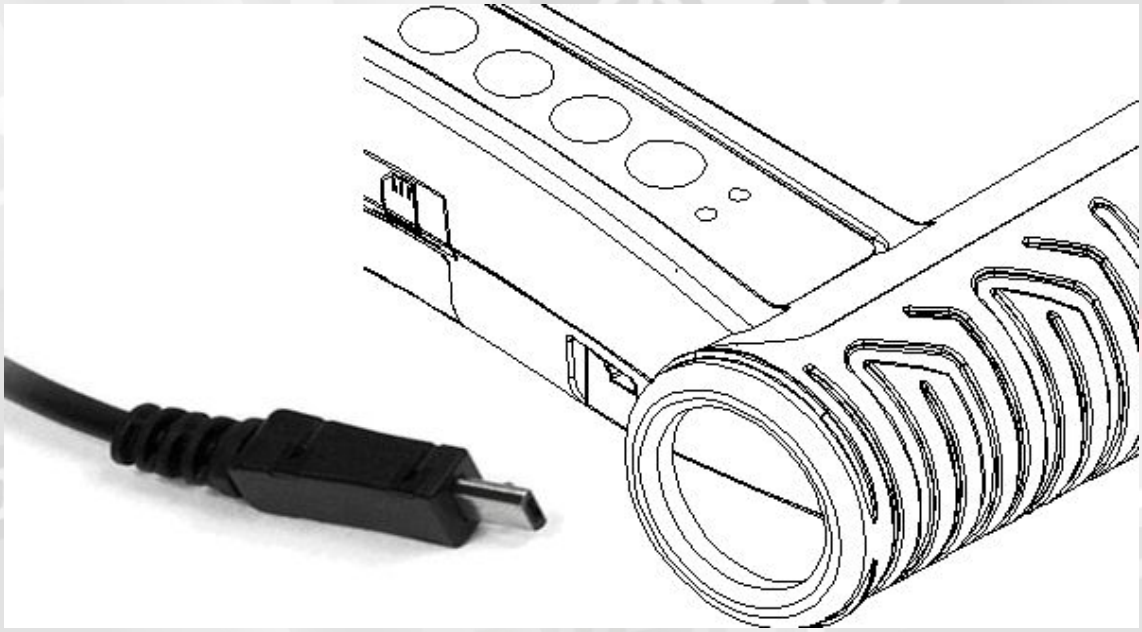

Łączymy urządzenie DiagProg4 z komputerem za pomocą kabla miniUSB a następnie czekamy aż system Windows zainstaluje niezbędne sterowniki. Jeśli instalacja przebiegnie pomyślnie możemy włączyć program DiagProg4 Manager.

UWAGA:
Urządzenie nie zasila się z gniazda USB dlatego potrzebne jest zewnętrzne źródło prądu np.: zasilacz 12V.

Pobieranie i instalacja plików „SW Files”

Po uruchomieniu programu DiagProg4 Manager pojawi się menu z opcjami do wyboru. Wybieramy ikonę Maintenance a następnie lokalizację, gdzie mają zostać zapisane pliki. System sprawdzi pliki znajdujące się już na karcie SD i pobierze tylko aktualne pliki a następnie umieści je w odpowiednich folderach na karcie SD.

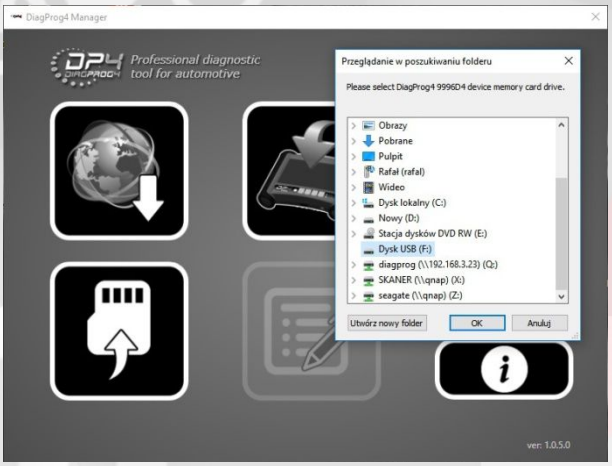

Window for selecting location of the files

Przykładowe problemy:

Problem	Rozwiązanie
Urządzenie zawiesiło się lub zostało nieoczekiwanie odłączone od zasilania podczas sciągania aktualizacji	**Proszę uruchomić ponownie program a następnie przeprowadzić procedurę Maintenance ponownie.**
Pojawia się komunikat: „**Najpierw połącz urządzenie z siecią WiFi”**	**Proszę połączyć DiagProg4 do sieci WiFi (punkt 1a)**
Pojawia się komunikat: **„Nie znaleziono karty microSD”**	**Proszę sprawdzić czy karta SD znajduje się w urządzeniu DiagProg4**
Przy próbie pobrania aktualizacji/aktywacji wyświetla się komunikat **„All File is Up to Date”**	**Jest już zainstalowana najnowsza wersja oprogramowania.**

! ! ! Uwaga ! ! !

W przypadku wystąpienia problemów nie opisanych powyżej proszę zgłosić je wypełniając formularz w dziale Support na stronie www.diagprog4.com lub mailowo support@elprosys.com

ZASTRZEŻENIA PRAWNE

Zabrania się wykorzystywać urządzenia DiagProg4, oprogramowania do tego urządzenia, informacji zawartych w niniejszym dokumencie oraz jakichkolwiek innych produktów firmy Elprosys dla celów niezgodnych z prawem lub w inny sposób zakazany. Firma Elprosys i zarząd spółki nie ponosi żadnej odpowiedzialności za skutki wykorzystywania urządzenia DiagProg4, oprogramowania, informacji zamieszczonych w niniejszym dokumencie oraz innych produktów firmy Elprosys w celach nielegalnych lub w sposób bezprawny. Zabrania się kopiowania, redystrybucji, publikowania, rozpowszechniania, sprzedawania, udostępniania czy wykorzystywania w inny sposób całości lub części oprogramowania jak i danych zawartych w niniejszym dokumencie. Firma Elprosys może wprowadzać ulepszenia lub zmiany oferowanych produktów oraz ich dokumentacji i instrukcji użytkowania w jakimkolwiek czasie bez uprzedniego powiadomienia. Wszelkie znaki firmowe, nazwy produktów oraz informacje wspomniane w dokumencie są własnością firmy Elprosys i są chronione prawem. Od użytkownika wymaga się uszanowania praw własności intelektualnej zasobów zawartych w dokumencie.

Elprosys Sp. z o.o.
ul. Tarnogórska 140, Gliwice 44-102, Polska
tel. +48 32 301-2-301, fax. +48 32 301-2-302
www.diagprog4.com **www.elprosys.com**